女　子　　平成20年度全国高等学校総合体育大会　　第61回全国高等学校バスケットボール選手権大会

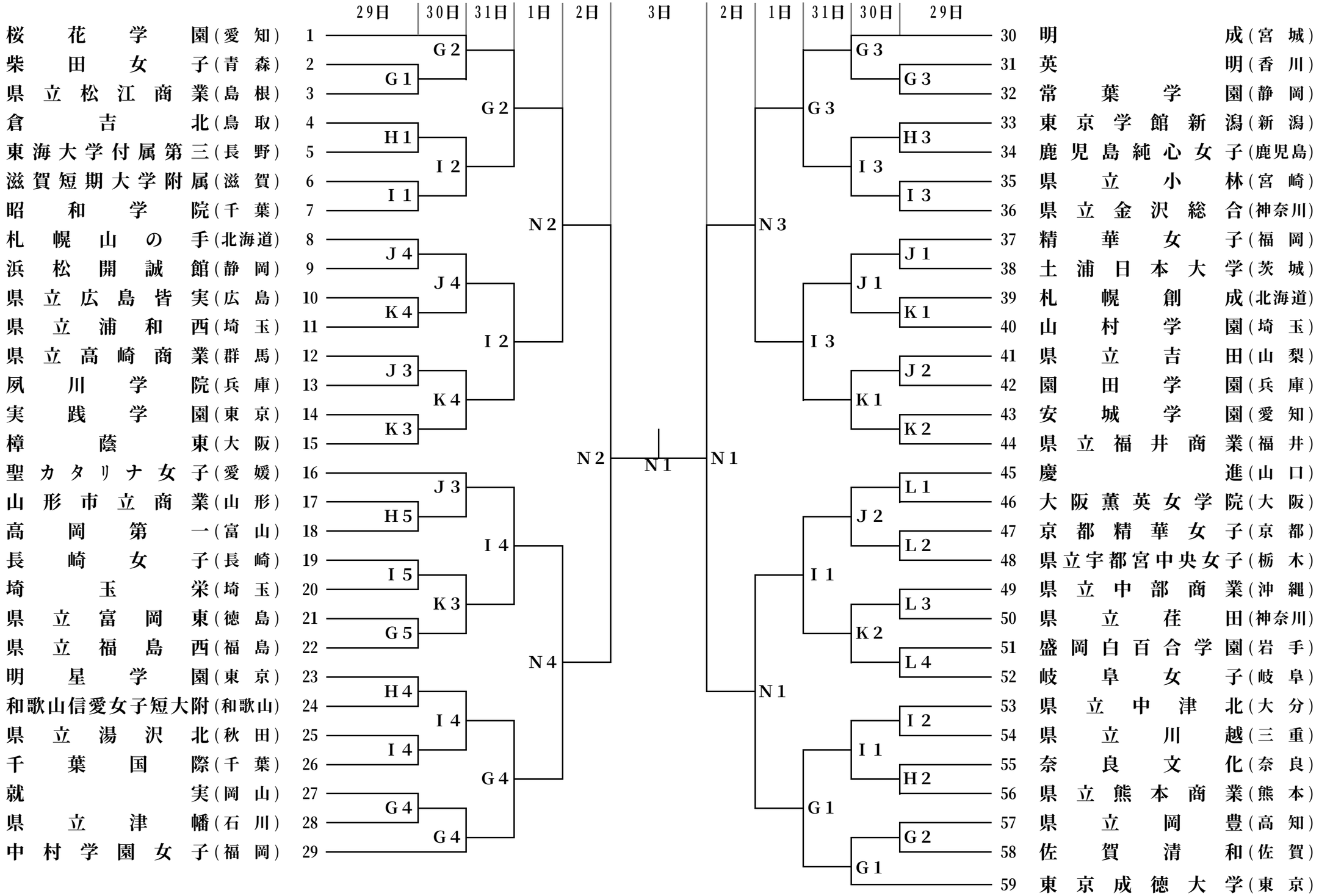

G・H・I・N　‥‥ 本庄総合公園体育館(シルクドーム)
J・K　‥‥ 本庄市児玉総合公園体育館(エコーピア)
L　‥‥ 県立本庄高等学校

	第1試合	第2試合	第3試合	第4試合	第5試合
7月29日(火)	9:30～	11:10～	12:50～	14:30～	16:10～
7月30日(水)～8月1日(金)	10:00～	11:40～	13:20～	15:00～	
8月2日(土)	10:00～	11:40～			
8月3日(日) 女子決勝（本庄）	13:00～				