男　子
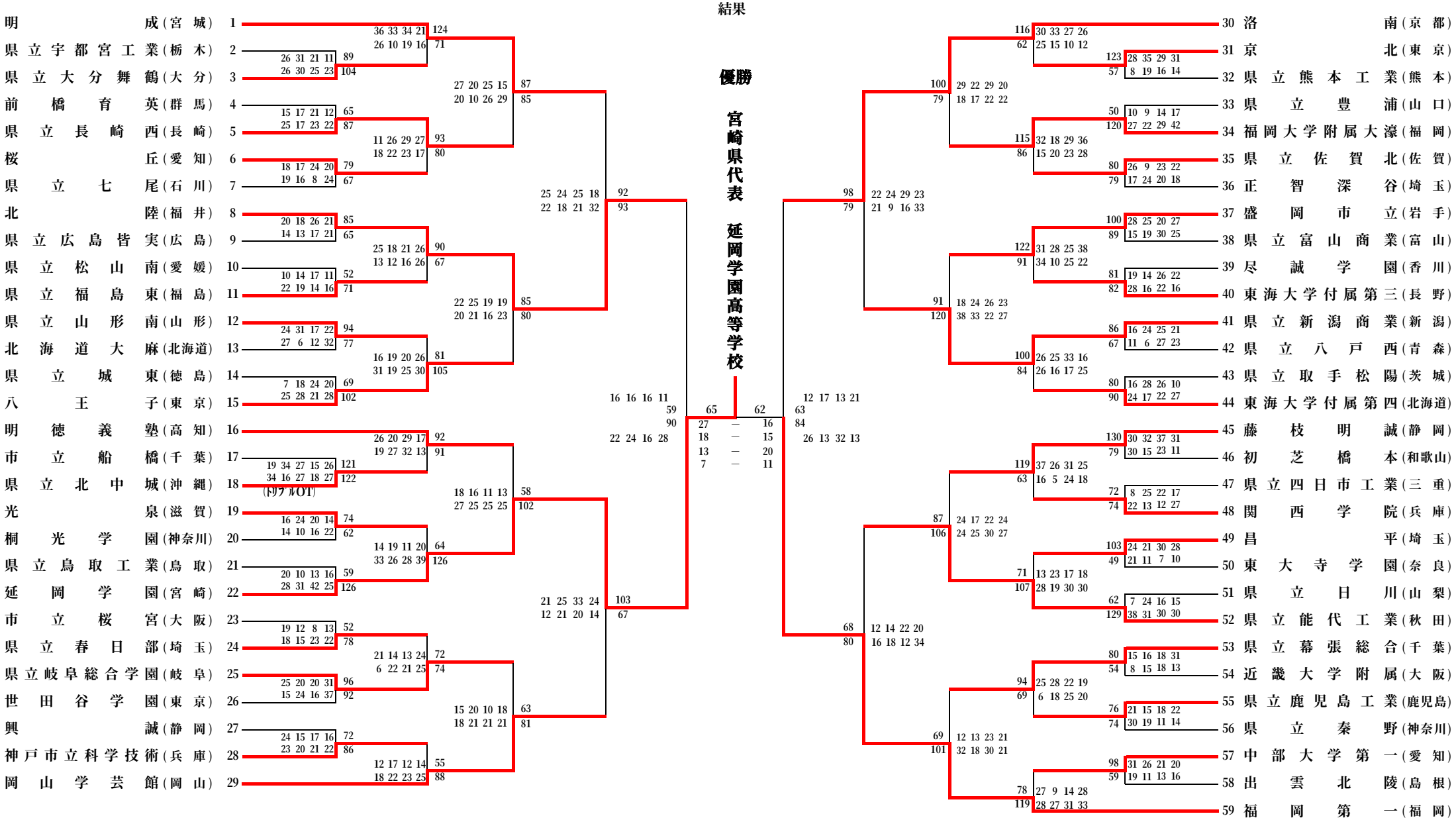
平成20年度全国高等学校総合体育大会
第61回全国高等学校バスケットボール選手権大会
結果